Description de l'article/illustrations du produit

Codes couleur:

Description

Matière :
Tube rond en aluminium ou en inox.
Embouts en thermoplastique.

Finition :
Tube rond en aluminium anodisé incolore ou noir.
Tube rond en inox rectifié.
Embouts gris foncé RAL 7021, orange vif RAL 2004, jaune colza RAL 1021, vert signalisation RAL 6032, bleu signalisation RAL 5017, rouge signalisation RAL 3020 et gris clair RAL 7035.

Nota :
Les embouts présentent 4 griffes de serrage au niveau du logement de la traverse tubulaire. Lors de l'insertion de la traverse, celles-ci sont repoussées, procurant une tenue parfaitement ajustée de la traverse.
Les vis de fixation autotaraudeuses pour plastique sont incluses dans la livraison.
Le couple de serrage max. est de 7 Nm.

Montage :
Fixation par l'arrière.

Avantages :
Fixation par vis autotaraudeuses
Montage par l'arrière
Embouts de différentes couleurs
Entraxes personnalisés sur demande

Sur demande :
Autres entraxes.

Dessins

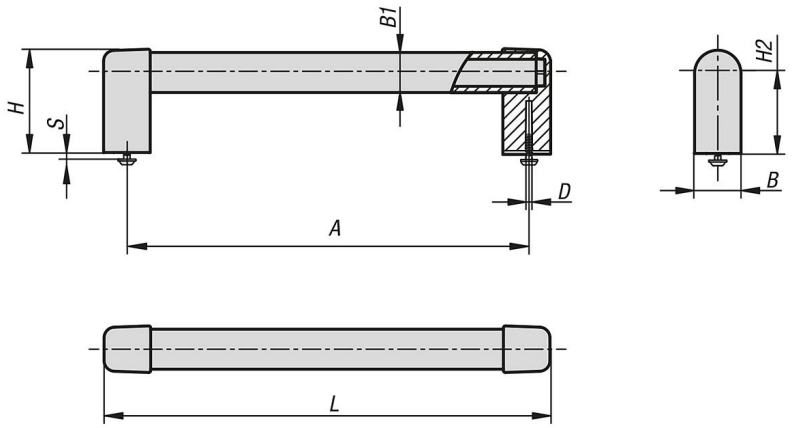

Aperçu des articles

Référence	Matière du corps de base	Couleur du corps de base	Surface corps	Matière de composant	Couleur de composant	A	B	D	H	L	Charge N	B1	H2	S max.
06926-05-300150011	aluminium	nature	anodisé	thermoplastique	gris foncé RAL 7021	150	35	6	77,5	185	1000	30x2	60	7
06926-05-300180011	aluminium	nature	anodisé	thermoplastique	gris foncé RAL 7021	180	35	6	77,5	215	1000	30x2	60	7
06926-05-300200011	aluminium	nature	anodisé	thermoplastique	gris foncé RAL 7021	200	35	6	77,5	235	1000	30x2	60	7

Aperçu des articles

Référence	Matière du corps de base	Couleur du corps de base	Surface corps	Matière de composant	Couleur de composant	A	B	D	H	L	Charge N	B1	H2	S max.
06926-05-300250011	aluminium	nature	anodisé	thermoplastique	gris foncé RAL 7021	250	35	6	77,5	285	1000	30x2	60	7
06926-05-300300011	aluminium	nature	anodisé	thermoplastique	gris foncé RAL 7021	300	35	6	77,5	335	1000	30x2	60	7
06926-05-300350011	aluminium	nature	anodisé	thermoplastique	gris foncé RAL 7021	350	35	6	77,5	385	1000	30x2	60	7
06926-05-300400011	aluminium	nature	anodisé	thermoplastique	gris foncé RAL 7021	400	35	6	77,5	435	1000	30x2	60	7
06926-05-300500011	aluminium	nature	anodisé	thermoplastique	gris foncé RAL 7021	500	35	6	77,5	535	1000	30x2	60	7
06926-05-300600011	aluminium	nature	anodisé	thermoplastique	gris foncé RAL 7021	600	35	6	77,5	635	1000	30x2	60	7
06926-05-300700011	aluminium	nature	anodisé	thermoplastique	gris foncé RAL 7021	700	35	6	77,5	735	1000	30x2	60	7
06926-05-300800011	aluminium	nature	anodisé	thermoplastique	gris foncé RAL 7021	800	35	6	77,5	835	1000	30x2	60	7
06926-05-300900011	aluminium	nature	anodisé	thermoplastique	gris foncé RAL 7021	900	35	6	77,5	935	1000	30x2	60	7
06926-05-301000011	aluminium	nature	anodisé	thermoplastique	gris foncé RAL 7021	1000	35	6	77,5	1035	1000	30x2	60	7
06926-05-300150021	aluminium	noir	anodisé	thermoplastique	gris foncé RAL 7021	150	35	6	77,5	185	1000	30x2	60	7
06926-05-300180021	aluminium	noir	anodisé	thermoplastique	gris foncé RAL 7021	180	35	6	77,5	215	1000	30x2	60	7
06926-05-300200021	aluminium	noir	anodisé	thermoplastique	gris foncé RAL 7021	200	35	6	77,5	235	1000	30x2	60	7
06926-05-300250021	aluminium	noir	anodisé	thermoplastique	gris foncé RAL 7021	250	35	6	77,5	285	1000	30x2	60	7
06926-05-300300021	aluminium	noir	anodisé	thermoplastique	gris foncé RAL 7021	300	35	6	77,5	335	1000	30x2	60	7
06926-05-300350021	aluminium	noir	anodisé	thermoplastique	gris foncé RAL 7021	350	35	6	77,5	385	1000	30x2	60	7
06926-05-300400021	aluminium	noir	anodisé	thermoplastique	gris foncé RAL 7021	400	35	6	77,5	435	1000	30x2	60	7
06926-05-300500021	aluminium	noir	anodisé	thermoplastique	gris foncé RAL 7021	500	35	6	77,5	535	1000	30x2	60	7
06926-05-300600021	aluminium	noir	anodisé	thermoplastique	gris foncé RAL 7021	600	35	6	77,5	635	1000	30x2	60	7
06926-05-300700021	aluminium	noir	anodisé	thermoplastique	gris foncé RAL 7021	700	35	6	77,5	735	1000	30x2	60	7
06926-05-300800021	aluminium	noir	anodisé	thermoplastique	gris foncé RAL 7021	800	35	6	77,5	835	1000	30x2	60	7
06926-05-300900021	aluminium	noir	anodisé	thermoplastique	gris foncé RAL 7021	900	35	6	77,5	935	1000	30x2	60	7
06926-05-301000021	aluminium	noir	anodisé	thermoplastique	gris foncé RAL 7021	1000	35	6	77,5	1035	1000	30x2	60	7
06926-05-300150031	acier inoxydable	-	rectifié	thermoplastique	gris foncé RAL 7021	150	35	6	77,5	185	1000	30x2	60	7
06926-05-300180031	acier inoxydable	-	rectifié	thermoplastique	gris foncé RAL 7021	180	35	6	77,5	215	1000	30x2	60	7
06926-05-300200031	acier inoxydable	-	rectifié	thermoplastique	gris foncé RAL 7021	200	35	6	77,5	235	1000	30x2	60	7
06926-05-300250031	acier inoxydable	-	rectifié	thermoplastique	gris foncé RAL 7021	250	35	6	77,5	285	1000	30x2	60	7
06926-05-300300031	acier inoxydable	-	rectifié	thermoplastique	gris foncé RAL 7021	300	35	6	77,5	335	1000	30x2	60	7
06926-05-300350031	acier inoxydable	-	rectifié	thermoplastique	gris foncé RAL 7021	350	35	6	77,5	385	1000	30x2	60	7
06926-05-300400031	acier inoxydable	-	rectifié	thermoplastique	gris foncé RAL 7021	400	35	6	77,5	435	1000	30x2	60	7
06926-05-300500031	acier inoxydable	-	rectifié	thermoplastique	gris foncé RAL 7021	500	35	6	77,5	535	1000	30x2	60	7
06926-05-300600031	acier inoxydable	-	rectifié	thermoplastique	gris foncé RAL 7021	600	35	6	77,5	635	1000	30x2	60	7
06926-05-300700031	acier inoxydable	-	rectifié	thermoplastique	gris foncé RAL 7021	700	35	6	77,5	735	1000	30x2	60	7
06926-05-300800031	acier inoxydable	-	rectifié	thermoplastique	gris foncé RAL 7021	800	35	6	77,5	835	1000	30x2	60	7
06926-05-300900031	acier inoxydable	-	rectifié	thermoplastique	gris foncé RAL 7021	900	35	6	77,5	935	1000	30x2	60	7
06926-05-301000031	acier inoxydable	-	rectifié	thermoplastique	gris foncé RAL 7021	1000	35	6	77,5	1035	1000	30x2	60	7
06926-05-300150012	aluminium	nature	anodisé	thermoplastique	orangé pur RAL 2004	150	35	6	77,5	185	1000	30x2	60	7
06926-05-300180012	aluminium	nature	anodisé	thermoplastique	orangé pur RAL 2004	180	35	6	77,5	215	1000	30x2	60	7
06926-05-300200012	aluminium	nature	anodisé	thermoplastique	orangé pur RAL 2004	200	35	6	77,5	235	1000	30x2	60	7
06926-05-300250012	aluminium	nature	anodisé	thermoplastique	orangé pur RAL 2004	250	35	6	77,5	285	1000	30x2	60	7
06926-05-300300012	aluminium	nature	anodisé	thermoplastique	orangé pur RAL 2004	300	35	6	77,5	335	1000	30x2	60	7
06926-05-300350012	aluminium	nature	anodisé	thermoplastique	orangé pur RAL 2004	350	35	6	77,5	385	1000	30x2	60	7
06926-05-300400012	aluminium	nature	anodisé	thermoplastique	orangé pur RAL 2004	400	35	6	77,5	435	1000	30x2	60	7
06926-05-300500012	aluminium	nature	anodisé	thermoplastique	orangé pur RAL 2004	500	35	6	77,5	535	1000	30x2	60	7
06926-05-300600012	aluminium	nature	anodisé	thermoplastique	orangé pur RAL 2004	600	35	6	77,5	635	1000	30x2	60	7
06926-05-300700012	aluminium	nature	anodisé	thermoplastique	orangé pur RAL 2004	700	35	6	77,5	735	1000	30x2	60	7
06926-05-300800012	aluminium	nature	anodisé	thermoplastique	orangé pur RAL 2004	800	35	6	77,5	835	1000	30x2	60	7
06926-05-300900012	aluminium	nature	anodisé	thermoplastique	orangé pur RAL 2004	900	35	6	77,5	935	1000	30x2	60	7
06926-05-301000012	aluminium	nature	anodisé	thermoplastique	orangé pur RAL 2004	1000	35	6	77,5	1035	1000	30x2	60	7
06926-05-300150022	aluminium	noir	anodisé	thermoplastique	orangé pur RAL 2004	150	35	6	77,5	185	1000	30x2	60	7
06926-05-300180022	aluminium	noir	anodisé	thermoplastique	orangé pur RAL 2004	180	35	6	77,5	215	1000	30x2	60	7
06926-05-300200022	aluminium	noir	anodisé	thermoplastique	orangé pur RAL 2004	200	35	6	77,5	235	1000	30x2	60	7
06926-05-300250022	aluminium	noir	anodisé	thermoplastique	orangé pur RAL 2004	250	35	6	77,5	285	1000	30x2	60	7
06926-05-300300022	aluminium	noir	anodisé	thermoplastique	orangé pur RAL 2004	300	35	6	77,5	335	1000	30x2	60	7
06926-05-300350022	aluminium	noir	anodisé	thermoplastique	orangé pur RAL 2004	350	35	6	77,5	385	1000	30x2	60	7
06926-05-300400022	aluminium	noir	anodisé	thermoplastique	orangé pur RAL 2004	400	35	6	77,5	435	1000	30x2	60	7
06926-05-300500022	aluminium	noir	anodisé	thermoplastique	orangé pur RAL 2004	500	35	6	77,5	535	1000	30x2	60	7
06926-05-300600022	aluminium	noir	anodisé	thermoplastique	orangé pur RAL 2004	600	35	6	77,5	635	1000	30x2	60	7
06926-05-300700022	aluminium	noir	anodisé	thermoplastique	orangé pur RAL 2004	700	35	6	77,5	735	1000	30x2	60	7
06926-05-300800022	aluminium	noir	anodisé	thermoplastique	orangé pur RAL 2004	800	35	6	77,5	835	1000	30x2	60	7
06926-05-300900022	aluminium	noir	anodisé	thermoplastique	orangé pur RAL 2004	900	35	6	77,5	935	1000	30x2	60	7
06926-05-301000022	aluminium	noir	anodisé	thermoplastique	orangé pur RAL 2004	1000	35	6	77,5	1035	1000	30x2	60	7
06926-05-300150032	acier inoxydable	-	rectifié	thermoplastique	orangé pur RAL 2004	150	35	6	77,5	185	1000	30x2	60	7
06926-05-300180032	acier inoxydable	-	rectifié	thermoplastique	orangé pur RAL 2004	180	35	6	77,5	215	1000	30x2	60	7

Aperçu des articles

Référence	Matière du corps de base	Couleur du corps de base	Surface corps	Matière de composant	Couleur de composant	A	B	D	H	L	Charge N	B1	H2	S max.
06926-05-300200032	acier inoxydable	-	rectifié	thermoplastique	orangé pur RAL 2004	200	35	6	77,5	235	1000	30x2	60	7
06926-05-300250032	acier inoxydable	-	rectifié	thermoplastique	orangé pur RAL 2004	250	35	6	77,5	285	1000	30x2	60	7
06926-05-300300032	acier inoxydable	-	rectifié	thermoplastique	orangé pur RAL 2004	300	35	6	77,5	335	1000	30x2	60	7
06926-05-300350032	acier inoxydable	-	rectifié	thermoplastique	orangé pur RAL 2004	350	35	6	77,5	385	1000	30x2	60	7
06926-05-300400032	acier inoxydable	-	rectifié	thermoplastique	orangé pur RAL 2004	400	35	6	77,5	435	1000	30x2	60	7
06926-05-300500032	acier inoxydable	-	rectifié	thermoplastique	orangé pur RAL 2004	500	35	6	77,5	535	1000	30x2	60	7
06926-05-300600032	acier inoxydable	-	rectifié	thermoplastique	orangé pur RAL 2004	600	35	6	77,5	635	1000	30x2	60	7
06926-05-300700032	acier inoxydable	-	rectifié	thermoplastique	orangé pur RAL 2004	700	35	6	77,5	735	1000	30x2	60	7
06926-05-300800032	acier inoxydable	-	rectifié	thermoplastique	orangé pur RAL 2004	800	35	6	77,5	835	1000	30x2	60	7
06926-05-300900032	acier inoxydable	-	rectifié	thermoplastique	orangé pur RAL 2004	900	35	6	77,5	935	1000	30x2	60	7
06926-05-301000032	acier inoxydable	-	rectifié	thermoplastique	orangé pur RAL 2004	1000	35	6	77,5	1035	1000	30x2	60	7
06926-05-3001500116	aluminium	nature	anodisé	thermoplastique	jaune colza RAL 1021	150	35	6	77,5	185	1000	30x2	60	7
06926-05-3001800116	aluminium	nature	anodisé	thermoplastique	jaune colza RAL 1021	180	35	6	77,5	215	1000	30x2	60	7
06926-05-3002000116	aluminium	nature	anodisé	thermoplastique	jaune colza RAL 1021	200	35	6	77,5	235	1000	30x2	60	7
06926-05-3002500116	aluminium	nature	anodisé	thermoplastique	jaune colza RAL 1021	250	35	6	77,5	285	1000	30x2	60	7
06926-05-3003000116	aluminium	nature	anodisé	thermoplastique	jaune colza RAL 1021	300	35	6	77,5	335	1000	30x2	60	7
06926-05-3003500116	aluminium	nature	anodisé	thermoplastique	jaune colza RAL 1021	350	35	6	77,5	385	1000	30x2	60	7
06926-05-3004000116	aluminium	nature	anodisé	thermoplastique	jaune colza RAL 1021	400	35	6	77,5	435	1000	30x2	60	7
06926-05-3005000116	aluminium	nature	anodisé	thermoplastique	jaune colza RAL 1021	500	35	6	77,5	535	1000	30x2	60	7
06926-05-3006000116	aluminium	nature	anodisé	thermoplastique	jaune colza RAL 1021	600	35	6	77,5	635	1000	30x2	60	7
06926-05-3007000116	aluminium	nature	anodisé	thermoplastique	jaune colza RAL 1021	700	35	6	77,5	735	1000	30x2	60	7
06926-05-3008000116	aluminium	nature	anodisé	thermoplastique	jaune colza RAL 1021	800	35	6	77,5	835	1000	30x2	60	7
06926-05-3009000116	aluminium	nature	anodisé	thermoplastique	jaune colza RAL 1021	900	35	6	77,5	935	1000	30x2	60	7
06926-05-3010000116	aluminium	nature	anodisé	thermoplastique	jaune colza RAL 1021	1000	35	6	77,5	1035	1000	30x2	60	7
06926-05-3001500216	aluminium	noir	anodisé	thermoplastique	jaune colza RAL 1021	150	35	6	77,5	185	1000	30x2	60	7
06926-05-3001800216	aluminium	noir	anodisé	thermoplastique	jaune colza RAL 1021	180	35	6	77,5	215	1000	30x2	60	7
06926-05-3002000216	aluminium	noir	anodisé	thermoplastique	jaune colza RAL 1021	200	35	6	77,5	235	1000	30x2	60	7
06926-05-3002500216	aluminium	noir	anodisé	thermoplastique	jaune colza RAL 1021	250	35	6	77,5	285	1000	30x2	60	7
06926-05-3003000216	aluminium	noir	anodisé	thermoplastique	jaune colza RAL 1021	300	35	6	77,5	335	1000	30x2	60	7
06926-05-3003500216	aluminium	noir	anodisé	thermoplastique	jaune colza RAL 1021	350	35	6	77,5	385	1000	30x2	60	7
06926-05-3004000216	aluminium	noir	anodisé	thermoplastique	jaune colza RAL 1021	400	35	6	77,5	435	1000	30x2	60	7
06926-05-3005000216	aluminium	noir	anodisé	thermoplastique	jaune colza RAL 1021	500	35	6	77,5	535	1000	30x2	60	7
06926-05-3006000216	aluminium	noir	anodisé	thermoplastique	jaune colza RAL 1021	600	35	6	77,5	635	1000	30x2	60	7
06926-05-3007000216	aluminium	noir	anodisé	thermoplastique	jaune colza RAL 1021	700	35	6	77,5	735	1000	30x2	60	7
06926-05-3008000216	aluminium	noir	anodisé	thermoplastique	jaune colza RAL 1021	800	35	6	77,5	835	1000	30x2	60	7
06926-05-3009000216	aluminium	noir	anodisé	thermoplastique	jaune colza RAL 1021	900	35	6	77,5	935	1000	30x2	60	7
06926-05-3010000216	aluminium	noir	anodisé	thermoplastique	jaune colza RAL 1021	1000	35	6	77,5	1035	1000	30x2	60	7
06926-05-3001500316	acier inoxydable	-	rectifié	thermoplastique	jaune colza RAL 1021	150	35	6	77,5	185	1000	30x2	60	7
06926-05-3001800316	acier inoxydable	-	rectifié	thermoplastique	jaune colza RAL 1021	180	35	6	77,5	215	1000	30x2	60	7
06926-05-3002000316	acier inoxydable	-	rectifié	thermoplastique	jaune colza RAL 1021	200	35	6	77,5	235	1000	30x2	60	7
06926-05-3002500316	acier inoxydable	-	rectifié	thermoplastique	jaune colza RAL 1021	250	35	6	77,5	285	1000	30x2	60	7
06926-05-3003000316	acier inoxydable	-	rectifié	thermoplastique	jaune colza RAL 1021	300	35	6	77,5	335	1000	30x2	60	7
06926-05-3003500316	acier inoxydable	-	rectifié	thermoplastique	jaune colza RAL 1021	350	35	6	77,5	385	1000	30x2	60	7
06926-05-3004000316	acier inoxydable	-	rectifié	thermoplastique	jaune colza RAL 1021	400	35	6	77,5	435	1000	30x2	60	7
06926-05-3005000316	acier inoxydable	-	rectifié	thermoplastique	jaune colza RAL 1021	500	35	6	77,5	535	1000	30x2	60	7
06926-05-3006000316	acier inoxydable	-	rectifié	thermoplastique	jaune colza RAL 1021	600	35	6	77,5	635	1000	30x2	60	7
06926-05-3007000316	acier inoxydable	-	rectifié	thermoplastique	jaune colza RAL 1021	700	35	6	77,5	735	1000	30x2	60	7
06926-05-3008000316	acier inoxydable	-	rectifié	thermoplastique	jaune colza RAL 1021	800	35	6	77,5	835	1000	30x2	60	7
06926-05-3009000316	acier inoxydable	-	rectifié	thermoplastique	jaune colza RAL 1021	900	35	6	77,5	935	1000	30x2	60	7
06926-05-3010000316	acier inoxydable	-	rectifié	thermoplastique	jaune colza RAL 1021	1000	35	6	77,5	1035	1000	30x2	60	7
06926-05-3001500186	aluminium	nature	anodisé	thermoplastique	vert sécurité RAL 6032	150	35	6	77,5	185	1000	30x2	60	7
06926-05-3001800186	aluminium	nature	anodisé	thermoplastique	vert sécurité RAL 6032	180	35	6	77,5	215	1000	30x2	60	7
06926-05-3002000186	aluminium	nature	anodisé	thermoplastique	vert sécurité RAL 6032	200	35	6	77,5	235	1000	30x2	60	7
06926-05-3002500186	aluminium	nature	anodisé	thermoplastique	vert sécurité RAL 6032	250	35	6	77,5	285	1000	30x2	60	7
06926-05-3003000186	aluminium	nature	anodisé	thermoplastique	vert sécurité RAL 6032	300	35	6	77,5	335	1000	30x2	60	7
06926-05-3003500186	aluminium	nature	anodisé	thermoplastique	vert sécurité RAL 6032	350	35	6	77,5	385	1000	30x2	60	7
06926-05-3004000186	aluminium	nature	anodisé	thermoplastique	vert sécurité RAL 6032	400	35	6	77,5	435	1000	30x2	60	7
06926-05-3005000186	aluminium	nature	anodisé	thermoplastique	vert sécurité RAL 6032	500	35	6	77,5	535	1000	30x2	60	7
06926-05-3006000186	aluminium	nature	anodisé	thermoplastique	vert sécurité RAL 6032	600	35	6	77,5	635	1000	30x2	60	7
06926-05-3007000186	aluminium	nature	anodisé	thermoplastique	vert sécurité RAL 6032	700	35	6	77,5	735	1000	30x2	60	7
06926-05-3008000186	aluminium	nature	anodisé	thermoplastique	vert sécurité RAL 6032	800	35	6	77,5	835	1000	30x2	60	7
06926-05-3009000186	aluminium	nature	anodisé	thermoplastique	vert sécurité RAL 6032	900	35	6	77,5	935	1000	30x2	60	7
06926-05-3010000186	aluminium	nature	anodisé	thermoplastique	vert sécurité RAL 6032	1000	35	6	77,5	1035	1000	30x2	60	7
06926-05-3001500286	aluminium	noir	anodisé	thermoplastique	vert sécurité RAL 6032	150	35	6	77,5	185	1000	30x2	60	7

Aperçu des articles

Référence	Matière du corps de base	Couleur du corps de base	Surface corps	Matière de composant	Couleur de composant	A	B	D	H	L	Charge N	B1	H2	S max.
06926-05-3001800286	aluminium	noir	anodisé	thermoplastique	vert sécurité RAL 6032	180	35	6	77,5	215	1000	30x2	60	7
06926-05-3002000286	aluminium	noir	anodisé	thermoplastique	vert sécurité RAL 6032	200	35	6	77,5	235	1000	30x2	60	7
06926-05-3002500286	aluminium	noir	anodisé	thermoplastique	vert sécurité RAL 6032	250	35	6	77,5	285	1000	30x2	60	7
06926-05-3003000286	aluminium	noir	anodisé	thermoplastique	vert sécurité RAL 6032	300	35	6	77,5	335	1000	30x2	60	7
06926-05-3003500286	aluminium	noir	anodisé	thermoplastique	vert sécurité RAL 6032	350	35	6	77,5	385	1000	30x2	60	7
06926-05-3004000286	aluminium	noir	anodisé	thermoplastique	vert sécurité RAL 6032	400	35	6	77,5	435	1000	30x2	60	7
06926-05-3005000286	aluminium	noir	anodisé	thermoplastique	vert sécurité RAL 6032	500	35	6	77,5	535	1000	30x2	60	7
06926-05-3006000286	aluminium	noir	anodisé	thermoplastique	vert sécurité RAL 6032	600	35	6	77,5	635	1000	30x2	60	7
06926-05-3007000286	aluminium	noir	anodisé	thermoplastique	vert sécurité RAL 6032	700	35	6	77,5	735	1000	30x2	60	7
06926-05-3008000286	aluminium	noir	anodisé	thermoplastique	vert sécurité RAL 6032	800	35	6	77,5	835	1000	30x2	60	7
06926-05-3009000286	aluminium	noir	anodisé	thermoplastique	vert sécurité RAL 6032	900	35	6	77,5	935	1000	30x2	60	7
06926-05-3010000286	aluminium	noir	anodisé	thermoplastique	vert sécurité RAL 6032	1000	35	6	77,5	1035	1000	30x2	60	7
06926-05-3001500386	acier inoxydable	-	rectifié	thermoplastique	vert sécurité RAL 6032	150	35	6	77,5	185	1000	30x2	60	7
06926-05-3001800386	acier inoxydable	-	rectifié	thermoplastique	vert sécurité RAL 6032	180	35	6	77,5	215	1000	30x2	60	7
06926-05-3002000386	acier inoxydable	-	rectifié	thermoplastique	vert sécurité RAL 6032	200	35	6	77,5	235	1000	30x2	60	7
06926-05-3002500386	acier inoxydable	-	rectifié	thermoplastique	vert sécurité RAL 6032	250	35	6	77,5	285	1000	30x2	60	7
06926-05-3003000386	acier inoxydable	-	rectifié	thermoplastique	vert sécurité RAL 6032	300	35	6	77,5	335	1000	30x2	60	7
06926-05-3003500386	acier inoxydable	-	rectifié	thermoplastique	vert sécurité RAL 6032	350	35	6	77,5	385	1000	30x2	60	7
06926-05-3004000386	acier inoxydable	-	rectifié	thermoplastique	vert sécurité RAL 6032	400	35	6	77,5	435	1000	30x2	60	7
06926-05-3005000386	acier inoxydable	-	rectifié	thermoplastique	vert sécurité RAL 6032	500	35	6	77,5	535	1000	30x2	60	7
06926-05-3006000386	acier inoxydable	-	rectifié	thermoplastique	vert sécurité RAL 6032	600	35	6	77,5	635	1000	30x2	60	7
06926-05-3007000386	acier inoxydable	-	rectifié	thermoplastique	vert sécurité RAL 6032	700	35	6	77,5	735	1000	30x2	60	7
06926-05-3008000386	acier inoxydable	-	rectifié	thermoplastique	vert sécurité RAL 6032	800	35	6	77,5	835	1000	30x2	60	7
06926-05-3009000386	acier inoxydable	-	rectifié	thermoplastique	vert sécurité RAL 6032	900	35	6	77,5	935	1000	30x2	60	7
06926-05-3010000386	acier inoxydable	-	rectifié	thermoplastique	vert sécurité RAL 6032	1000	35	6	77,5	1035	1000	30x2	60	7
06926-05-3001500187	aluminium	nature	anodisé	thermoplastique	bleu traffic RAL 5017	150	35	6	77,5	185	1000	30x2	60	7
06926-05-3001800187	aluminium	nature	anodisé	thermoplastique	bleu traffic RAL 5017	180	35	6	77,5	215	1000	30x2	60	7
06926-05-3002000187	aluminium	nature	anodisé	thermoplastique	bleu traffic RAL 5017	200	35	6	77,5	235	1000	30x2	60	7
06926-05-3002500187	aluminium	nature	anodisé	thermoplastique	bleu traffic RAL 5017	250	35	6	77,5	285	1000	30x2	60	7
06926-05-3003000187	aluminium	nature	anodisé	thermoplastique	bleu traffic RAL 5017	300	35	6	77,5	335	1000	30x2	60	7
06926-05-3003500187	aluminium	nature	anodisé	thermoplastique	bleu traffic RAL 5017	350	35	6	77,5	385	1000	30x2	60	7
06926-05-3004000187	aluminium	nature	anodisé	thermoplastique	bleu traffic RAL 5017	400	35	6	77,5	435	1000	30x2	60	7
06926-05-3005000187	aluminium	nature	anodisé	thermoplastique	bleu traffic RAL 5017	500	35	6	77,5	535	1000	30x2	60	7
06926-05-3006000187	aluminium	nature	anodisé	thermoplastique	bleu traffic RAL 5017	600	35	6	77,5	635	1000	30x2	60	7
06926-05-3007000187	aluminium	nature	anodisé	thermoplastique	bleu traffic RAL 5017	700	35	6	77,5	735	1000	30x2	60	7
06926-05-3008000187	aluminium	nature	anodisé	thermoplastique	bleu traffic RAL 5017	800	35	6	77,5	835	1000	30x2	60	7
06926-05-3009000187	aluminium	nature	anodisé	thermoplastique	bleu traffic RAL 5017	900	35	6	77,5	935	1000	30x2	60	7
06926-05-3010000187	aluminium	nature	anodisé	thermoplastique	bleu traffic RAL 5017	1000	35	6	77,5	1035	1000	30x2	60	7
06926-05-3001500287	aluminium	noir	anodisé	thermoplastique	bleu traffic RAL 5017	150	35	6	77,5	185	1000	30x2	60	7
06926-05-3001800287	aluminium	noir	anodisé	thermoplastique	bleu traffic RAL 5017	180	35	6	77,5	215	1000	30x2	60	7
06926-05-3002000287	aluminium	noir	anodisé	thermoplastique	bleu traffic RAL 5017	200	35	6	77,5	235	1000	30x2	60	7
06926-05-3002500287	aluminium	noir	anodisé	thermoplastique	bleu traffic RAL 5017	250	35	6	77,5	285	1000	30x2	60	7
06926-05-3003000287	aluminium	noir	anodisé	thermoplastique	bleu traffic RAL 5017	300	35	6	77,5	335	1000	30x2	60	7
06926-05-3003500287	aluminium	noir	anodisé	thermoplastique	bleu traffic RAL 5017	350	35	6	77,5	385	1000	30x2	60	7
06926-05-3004000287	aluminium	noir	anodisé	thermoplastique	bleu traffic RAL 5017	400	35	6	77,5	435	1000	30x2	60	7
06926-05-3005000287	aluminium	noir	anodisé	thermoplastique	bleu traffic RAL 5017	500	35	6	77,5	535	1000	30x2	60	7
06926-05-3006000287	aluminium	noir	anodisé	thermoplastique	bleu traffic RAL 5017	600	35	6	77,5	635	1000	30x2	60	7
06926-05-3007000287	aluminium	noir	anodisé	thermoplastique	bleu traffic RAL 5017	700	35	6	77,5	735	1000	30x2	60	7
06926-05-3008000287	aluminium	noir	anodisé	thermoplastique	bleu traffic RAL 5017	800	35	6	77,5	835	1000	30x2	60	7
06926-05-3009000287	aluminium	noir	anodisé	thermoplastique	bleu traffic RAL 5017	900	35	6	77,5	935	1000	30x2	60	7
06926-05-3010000287	aluminium	noir	anodisé	thermoplastique	bleu traffic RAL 5017	1000	35	6	77,5	1035	1000	30x2	60	7
06926-05-3001500387	acier inoxydable	-	rectifié	thermoplastique	bleu traffic RAL 5017	150	35	6	77,5	185	1000	30x2	60	7
06926-05-3001800387	acier inoxydable	-	rectifié	thermoplastique	bleu traffic RAL 5017	180	35	6	77,5	215	1000	30x2	60	7
06926-05-3002000387	acier inoxydable	-	rectifié	thermoplastique	bleu traffic RAL 5017	200	35	6	77,5	235	1000	30x2	60	7
06926-05-3002500387	acier inoxydable	-	rectifié	thermoplastique	bleu traffic RAL 5017	250	35	6	77,5	285	1000	30x2	60	7
06926-05-3003000387	acier inoxydable	-	rectifié	thermoplastique	bleu traffic RAL 5017	300	35	6	77,5	335	1000	30x2	60	7
06926-05-3003500387	acier inoxydable	-	rectifié	thermoplastique	bleu traffic RAL 5017	350	35	6	77,5	385	1000	30x2	60	7
06926-05-3004000387	acier inoxydable	-	rectifié	thermoplastique	bleu traffic RAL 5017	400	35	6	77,5	435	1000	30x2	60	7
06926-05-3005000387	acier inoxydable	-	rectifié	thermoplastique	bleu traffic RAL 5017	500	35	6	77,5	535	1000	30x2	60	7
06926-05-3006000387	acier inoxydable	-	rectifié	thermoplastique	bleu traffic RAL 5017	600	35	6	77,5	635	1000	30x2	60	7
06926-05-3007000387	acier inoxydable	-	rectifié	thermoplastique	bleu traffic RAL 5017	700	35	6	77,5	735	1000	30x2	60	7
06926-05-3008000387	acier inoxydable	-	rectifié	thermoplastique	bleu traffic RAL 5017	800	35	6	77,5	835	1000	30x2	60	7
06926-05-3009000387	acier inoxydable	-	rectifié	thermoplastique	bleu traffic RAL 5017	900	35	6	77,5	935	1000	30x2	60	7
06926-05-3010000387	acier inoxydable	-	rectifié	thermoplastique	bleu traffic RAL 5017	1000	35	6	77,5	1035	1000	30x2	60	7

Aperçu des articles

Référence	Matière du corps de base	Couleur du corps de base	Surface corps	Matière de composant	Couleur de composant	A	B	D	H	L	Charge N	B1	H2	S max.
06926-05-3001500184	aluminium	nature	anodisé	thermoplastique	rouge traffic RAL 3020	150	35	6	77,5	185	1000	30x2	60	7
06926-05-3001800184	aluminium	nature	anodisé	thermoplastique	rouge traffic RAL 3020	180	35	6	77,5	215	1000	30x2	60	7
06926-05-3002000184	aluminium	nature	anodisé	thermoplastique	rouge traffic RAL 3020	200	35	6	77,5	235	1000	30x2	60	7
06926-05-3002500184	aluminium	nature	anodisé	thermoplastique	rouge traffic RAL 3020	250	35	6	77,5	285	1000	30x2	60	7
06926-05-3003000184	aluminium	nature	anodisé	thermoplastique	rouge traffic RAL 3020	300	35	6	77,5	335	1000	30x2	60	7
06926-05-3003500184	aluminium	nature	anodisé	thermoplastique	rouge traffic RAL 3020	350	35	6	77,5	385	1000	30x2	60	7
06926-05-3004000184	aluminium	nature	anodisé	thermoplastique	rouge traffic RAL 3020	400	35	6	77,5	435	1000	30x2	60	7
06926-05-3005000184	aluminium	nature	anodisé	thermoplastique	rouge traffic RAL 3020	500	35	6	77,5	535	1000	30x2	60	7
06926-05-3006000184	aluminium	nature	anodisé	thermoplastique	rouge traffic RAL 3020	600	35	6	77,5	635	1000	30x2	60	7
06926-05-3007000184	aluminium	nature	anodisé	thermoplastique	rouge traffic RAL 3020	700	35	6	77,5	735	1000	30x2	60	7
06926-05-3008000184	aluminium	nature	anodisé	thermoplastique	rouge traffic RAL 3020	800	35	6	77,5	835	1000	30x2	60	7
06926-05-3009000184	aluminium	nature	anodisé	thermoplastique	rouge traffic RAL 3020	900	35	6	77,5	935	1000	30x2	60	7
06926-05-3010000184	aluminium	nature	anodisé	thermoplastique	rouge traffic RAL 3020	1000	35	6	77,5	1035	1000	30x2	60	7
06926-05-3001500284	aluminium	noir	anodisé	thermoplastique	rouge traffic RAL 3020	150	35	6	77,5	185	1000	30x2	60	7
06926-05-3001800284	aluminium	noir	anodisé	thermoplastique	rouge traffic RAL 3020	180	35	6	77,5	215	1000	30x2	60	7
06926-05-3002000284	aluminium	noir	anodisé	thermoplastique	rouge traffic RAL 3020	200	35	6	77,5	235	1000	30x2	60	7
06926-05-3002500284	aluminium	noir	anodisé	thermoplastique	rouge traffic RAL 3020	250	35	6	77,5	285	1000	30x2	60	7
06926-05-3003000284	aluminium	noir	anodisé	thermoplastique	rouge traffic RAL 3020	300	35	6	77,5	335	1000	30x2	60	7
06926-05-3003500284	aluminium	noir	anodisé	thermoplastique	rouge traffic RAL 3020	350	35	6	77,5	385	1000	30x2	60	7
06926-05-3004000284	aluminium	noir	anodisé	thermoplastique	rouge traffic RAL 3020	400	35	6	77,5	435	1000	30x2	60	7
06926-05-3005000284	aluminium	noir	anodisé	thermoplastique	rouge traffic RAL 3020	500	35	6	77,5	535	1000	30x2	60	7
06926-05-3006000284	aluminium	noir	anodisé	thermoplastique	rouge traffic RAL 3020	600	35	6	77,5	635	1000	30x2	60	7
06926-05-3007000284	aluminium	noir	anodisé	thermoplastique	rouge traffic RAL 3020	700	35	6	77,5	735	1000	30x2	60	7
06926-05-3008000284	aluminium	noir	anodisé	thermoplastique	rouge traffic RAL 3020	800	35	6	77,5	835	1000	30x2	60	7
06926-05-3009000284	aluminium	noir	anodisé	thermoplastique	rouge traffic RAL 3020	900	35	6	77,5	935	1000	30x2	60	7
06926-05-3010000284	aluminium	noir	anodisé	thermoplastique	rouge traffic RAL 3020	1000	35	6	77,5	1035	1000	30x2	60	7
06926-05-3001500384	acier inoxydable	-	rectifié	thermoplastique	rouge traffic RAL 3020	150	35	6	77,5	185	1000	30x2	60	7
06926-05-3001800384	acier inoxydable	-	rectifié	thermoplastique	rouge traffic RAL 3020	180	35	6	77,5	215	1000	30x2	60	7
06926-05-3002000384	acier inoxydable	-	rectifié	thermoplastique	rouge traffic RAL 3020	200	35	6	77,5	235	1000	30x2	60	7
06926-05-3002500384	acier inoxydable	-	rectifié	thermoplastique	rouge traffic RAL 3020	250	35	6	77,5	285	1000	30x2	60	7
06926-05-3003000384	acier inoxydable	-	rectifié	thermoplastique	rouge traffic RAL 3020	300	35	6	77,5	335	1000	30x2	60	7
06926-05-3003500384	acier inoxydable	-	rectifié	thermoplastique	rouge traffic RAL 3020	350	35	6	77,5	385	1000	30x2	60	7
06926-05-3004000384	acier inoxydable	-	rectifié	thermoplastique	rouge traffic RAL 3020	400	35	6	77,5	435	1000	30x2	60	7
06926-05-3005000384	acier inoxydable	-	rectifié	thermoplastique	rouge traffic RAL 3020	500	35	6	77,5	535	1000	30x2	60	7
06926-05-3006000384	acier inoxydable	-	rectifié	thermoplastique	rouge traffic RAL 3020	600	35	6	77,5	635	1000	30x2	60	7
06926-05-3007000384	acier inoxydable	-	rectifié	thermoplastique	rouge traffic RAL 3020	700	35	6	77,5	735	1000	30x2	60	7
06926-05-3008000384	acier inoxydable	-	rectifié	thermoplastique	rouge traffic RAL 3020	800	35	6	77,5	835	1000	30x2	60	7
06926-05-3009000384	acier inoxydable	-	rectifié	thermoplastique	rouge traffic RAL 3020	900	35	6	77,5	935	1000	30x2	60	7
06926-05-3010000384	acier inoxydable	-	rectifié	thermoplastique	rouge traffic RAL 3020	1000	35	6	77,5	1035	1000	30x2	60	7
06926-05-3001500188	aluminium	nature	anodisé	thermoplastique	gris clair RAL 7035	150	35	6	77,5	185	1000	30x2	60	7
06926-05-3001800188	aluminium	nature	anodisé	thermoplastique	gris clair RAL 7035	180	35	6	77,5	215	1000	30x2	60	7
06926-05-3002000188	aluminium	nature	anodisé	thermoplastique	gris clair RAL 7035	200	35	6	77,5	235	1000	30x2	60	7
06926-05-3002500188	aluminium	nature	anodisé	thermoplastique	gris clair RAL 7035	250	35	6	77,5	285	1000	30x2	60	7
06926-05-3003000188	aluminium	nature	anodisé	thermoplastique	gris clair RAL 7035	300	35	6	77,5	335	1000	30x2	60	7
06926-05-3003500188	aluminium	nature	anodisé	thermoplastique	gris clair RAL 7035	350	35	6	77,5	385	1000	30x2	60	7
06926-05-3004000188	aluminium	nature	anodisé	thermoplastique	gris clair RAL 7035	400	35	6	77,5	435	1000	30x2	60	7
06926-05-3005000188	aluminium	nature	anodisé	thermoplastique	gris clair RAL 7035	500	35	6	77,5	535	1000	30x2	60	7
06926-05-3006000188	aluminium	nature	anodisé	thermoplastique	gris clair RAL 7035	600	35	6	77,5	635	1000	30x2	60	7
06926-05-3007000188	aluminium	nature	anodisé	thermoplastique	gris clair RAL 7035	700	35	6	77,5	735	1000	30x2	60	7
06926-05-3008000188	aluminium	nature	anodisé	thermoplastique	gris clair RAL 7035	800	35	6	77,5	835	1000	30x2	60	7
06926-05-3009000188	aluminium	nature	anodisé	thermoplastique	gris clair RAL 7035	900	35	6	77,5	935	1000	30x2	60	7
06926-05-3010000188	aluminium	nature	anodisé	thermoplastique	gris clair RAL 7035	1000	35	6	77,5	1035	1000	30x2	60	7
06926-05-3001500288	aluminium	noir	anodisé	thermoplastique	gris clair RAL 7035	150	35	6	77,5	185	1000	30x2	60	7
06926-05-3001800288	aluminium	noir	anodisé	thermoplastique	gris clair RAL 7035	180	35	6	77,5	215	1000	30x2	60	7
06926-05-3002000288	aluminium	noir	anodisé	thermoplastique	gris clair RAL 7035	200	35	6	77,5	235	1000	30x2	60	7
06926-05-3002500288	aluminium	noir	anodisé	thermoplastique	gris clair RAL 7035	250	35	6	77,5	285	1000	30x2	60	7
06926-05-3003000288	aluminium	noir	anodisé	thermoplastique	gris clair RAL 7035	300	35	6	77,5	335	1000	30x2	60	7
06926-05-3003500288	aluminium	noir	anodisé	thermoplastique	gris clair RAL 7035	350	35	6	77,5	385	1000	30x2	60	7
06926-05-3004000288	aluminium	noir	anodisé	thermoplastique	gris clair RAL 7035	400	35	6	77,5	435	1000	30x2	60	7
06926-05-3005000288	aluminium	noir	anodisé	thermoplastique	gris clair RAL 7035	500	35	6	77,5	535	1000	30x2	60	7
06926-05-3006000288	aluminium	noir	anodisé	thermoplastique	gris clair RAL 7035	600	35	6	77,5	635	1000	30x2	60	7
06926-05-3007000288	aluminium	noir	anodisé	thermoplastique	gris clair RAL 7035	700	35	6	77,5	735	1000	30x2	60	7
06926-05-3008000288	aluminium	noir	anodisé	thermoplastique	gris clair RAL 7035	800	35	6	77,5	835	1000	30x2	60	7
06926-05-3009000288	aluminium	noir	anodisé	thermoplastique	gris clair RAL 7035	900	35	6	77,5	935	1000	30x2	60	7

Aperçu des articles

Référence	Matière du corps de base	Couleur du corps de base	Surface corps	Matière de composant	Couleur de composant	A	B	D	H	L	Charge N	B1	H2	S max.
06926-05-3010000288	aluminium	noir	anodisé	thermoplastique	gris clair RAL 7035	1000	35	6	77,5	1035	1000	30x2	60	7
06926-05-3001500388	acier inoxydable	-	rectifié	thermoplastique	gris clair RAL 7035	150	35	6	77,5	185	1000	30x2	60	7
06926-05-3001800388	acier inoxydable	-	rectifié	thermoplastique	gris clair RAL 7035	180	35	6	77,5	215	1000	30x2	60	7
06926-05-3002000388	acier inoxydable	-	rectifié	thermoplastique	gris clair RAL 7035	200	35	6	77,5	235	1000	30x2	60	7
06926-05-3002500388	acier inoxydable	-	rectifié	thermoplastique	gris clair RAL 7035	250	35	6	77,5	285	1000	30x2	60	7
06926-05-3003000388	acier inoxydable	-	rectifié	thermoplastique	gris clair RAL 7035	300	35	6	77,5	335	1000	30x2	60	7
06926-05-3003500388	acier inoxydable	-	rectifié	thermoplastique	gris clair RAL 7035	350	35	6	77,5	385	1000	30x2	60	7
06926-05-3004000388	acier inoxydable	-	rectifié	thermoplastique	gris clair RAL 7035	400	35	6	77,5	435	1000	30x2	60	7
06926-05-3005000388	acier inoxydable	-	rectifié	thermoplastique	gris clair RAL 7035	500	35	6	77,5	535	1000	30x2	60	7
06926-05-3006000388	acier inoxydable	-	rectifié	thermoplastique	gris clair RAL 7035	600	35	6	77,5	635	1000	30x2	60	7
06926-05-3007000388	acier inoxydable	-	rectifié	thermoplastique	gris clair RAL 7035	700	35	6	77,5	735	1000	30x2	60	7
06926-05-3008000388	acier inoxydable	-	rectifié	thermoplastique	gris clair RAL 7035	800	35	6	77,5	835	1000	30x2	60	7
06926-05-3009000388	acier inoxydable	-	rectifié	thermoplastique	gris clair RAL 7035	900	35	6	77,5	935	1000	30x2	60	7
06926-05-3010000388	acier inoxydable	-	rectifié	thermoplastique	gris clair RAL 7035	1000	35	6	77,5	1035	1000	30x2	60	7