Description de l'article/illustrations du produit

Description

Matière :
Acier 1.0718.
Inox 1.4305.

Finition :
Acier : bruni.
Inox naturel.

Nota :
Les accouplements rigides transmettent des couples sans torsion et sans jeu. Ils sont utilisés en abscence de défauts d'alignement. Sans usure et sans entretien. Pas de risque de desserrage des vis autofreinées.

La transmission du couple nominal max. ne peut être assurée qu'en cas de montage correct et de respect des diamètres des arbres.

Vitesse de rotation max. 4000 tr/min.

Plage de température :
-40 °C jusqu'à +175 °C.

Sur demande :
Autres dimensions.
Modèle avec rainure pour clavette DIN 6885/1, tolérance P9.

Dessins

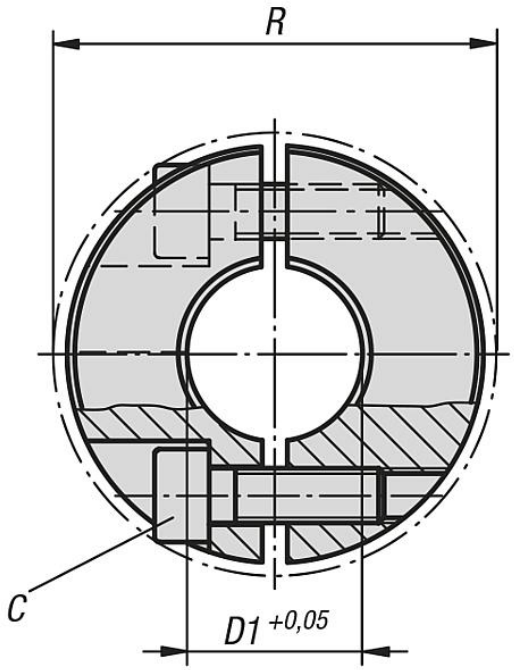

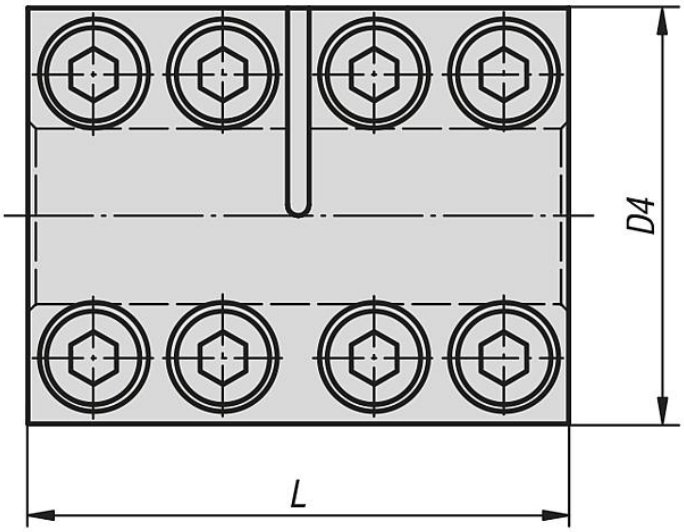

Aperçu des articles

Accouplement rigide en deux parties, acier

Aperçu des articles

Référence	Matière du corps de base	C (DIN 912-12.9)	Couple de serrage des vis Nm	D1	D4	L	R	Couple nominal Nm
23052-1080	acier	M3x8	2,1	8	24	35	26,8	50
23052-1100	acier	M4x12	4,6	10	29	45	32,7	70
23052-1120	acier	M4x12	4,6	12	29	45	32,7	70
23052-1140	acier	M5x16	9,5	14	34	50	39,4	190
23052-1150	acier	M5x16	9,5	15	34	50	39,4	190
23052-1160	acier	M5x16	9,5	16	34	50	39,4	190
23052-1190	acier	M6x18	16	19	42	65	48,2	300
23052-1200	acier	M6x18	16	20	42	65	48,2	350
23052-1250	acier	M6x18	16	25	45	75	50,8	390
23052-1300	acier	M6x18	16	30	54	83	58,6	475
23052-1350	acier	M8x25	39	35	67	95	74,1	1100
23052-1400	acier	M8x25	39	40	77	108	83,4	1325
23052-1500	acier	M10x25	77	50	85	124	93,2	2250

Accouplement rigide en deux parties, Inox

Référence	Matière du corps de base	C (DIN 912 A2-70)	Couple de serrage des vis Nm	D1	D4	L	R	Couple nominal Nm
23052-2080	acier inoxydable	M3x8	1,1	8	24	35	26,8	16
23052-2100	acier inoxydable	M4x12	2,5	10	29	45	32,7	70
23052-2120	acier inoxydable	M4x12	2,5	12	29	45	32,7	70
23052-2140	acier inoxydable	M5x16	5,4	14	34	50	39,4	160
23052-2150	acier inoxydable	M5x16	5,4	15	34	50	39,4	160
23052-2160	acier inoxydable	M5x16	5,4	16	34	50	39,4	160
23052-2190	acier inoxydable	M6x18	9,6	19	42	65	48,2	260
23052-2200	acier inoxydable	M6x18	9,6	20	42	65	48,2	300
23052-2250	acier inoxydable	M6x18	9,6	25	45	75	50,8	325
23052-2300	acier inoxydable	M6x18	9,6	30	54	83	58,6	400
23052-2350	acier inoxydable	M8x25	23	35	67	95	74,1	438
23052-2400	acier inoxydable	M8x25	23	40	77	108	83,4	445
23052-2500	acier inoxydable	M10x25	46	50	85	124	93,2	688