Description de l'article/illustrations du produit

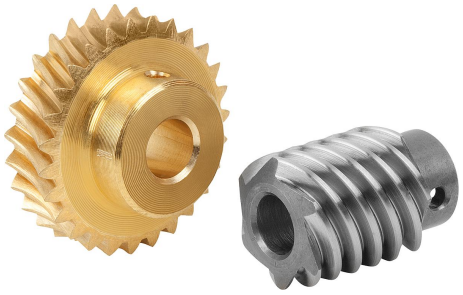

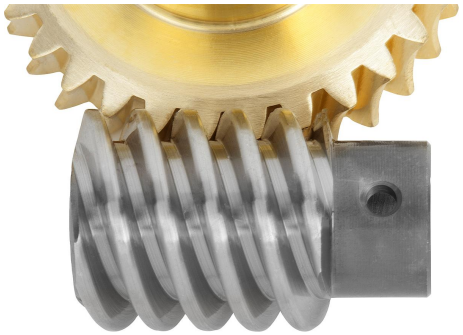

Description

Matière :
Vis sans fin en acier.
Roue hélicoïdale CuZn37Mn3Al2PbSi-S40.

Finition :
Vis sans fin avec pas à droite, cémentée HV 620 – 700, flancs et perçage rectifiés.

Remarques concernant la commande :
Les roues et vis sans fin peuvent seulement être combinées pour former un engrenage si elles ont le même entraxe et le même rapport de transmission.

Nota :
Un jeu d'engrenages à vis sans fin se compose d'une vis sans fin et d'une roue hélicoïdale. Conçu pour la fabrication d'engrenages à vis sans fin avec un angle d'arbres de 90°. Un engrenage à vis sans fin permet de réaliser de très grands rapports de réduction avec seulement une liaison.

La denture a la forme de flanc K. L'angle de pression est de 15°. Les jeux d'engrenages à vis sans fin sont livrés alésés.

Pour les couples de sortie indiqués T2, il s'agit des couples de sortie admissibles par la roue hélicoïdale. Ils sont valables pour une vitesse de rotation d'entrée de la vis sans fin de 2800 tr/min.

Les jeux d'engrenages de vis sans fin conviennent pour une utilisation prolongée à haut régime et à des couples élevés.

Attention :
22500-171002 : vis sans fin seulement polie.
22500-172002 : roue avec denture hélicoïdale.

22500-171050 : la vis sans fin a un diamètre de moyeu de 9 mm.

Indication de dessin :
1) rectifié

Description de l'article/illustrations du produit

Dessins

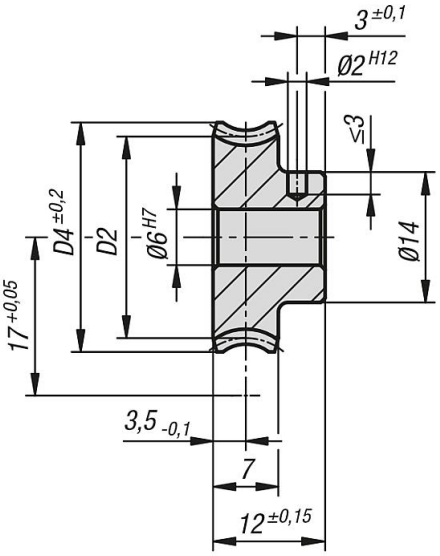

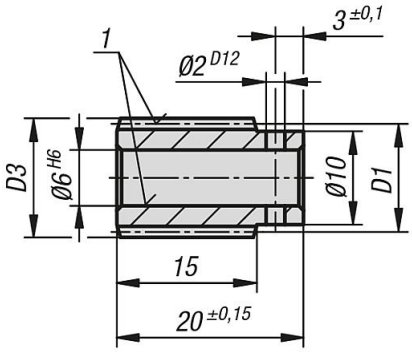

Aperçu des articles

Référence	Figure	Désignation	Rapport de transmission	Angle d'hélice	Module	Z1	D1	D3	Z2	D2	D4	Couple de sortie T2 (Nm) Graisse minérale	Couple de sortie T2 (Nm) Huile minérale	Couple de sortie T2 (Nm) Huile synthétique
22500-171002		Vis Sans Fin	-	48° 15	0,9	8	10,15	11,95	-	-	-	1,1	1,3	1,6
22500-172002		Engrenage À Vis Sans Fin	2,25:1	48° 15	0,9	-	-	-	18	23,85	25,63	1,1	1,3	1,6
22500-171004		Vis Sans Fin	-	21° 50	0,75	6	12,1	13,6	-	-	-	1,7	2	2,6
22500-172004		Engrenage À Vis Sans Fin	4,5:1	21° 50	0,75	-	-	-	27	21,9	24,6	1,7	2	2,6

Aperçu des articles

Référence	Figure	Désignation	Rapport de transmission	Angle d'hélice	Module	Z1	D1	D3	Z2	D2	D4	Couple de sortie T2 (Nm) Graisse minérale	Couple de sortie T2 (Nm) Huile minérale	Couple de sortie T2 (Nm) Huile synthétique
22500-171005		Vis Sans Fin	-	21° 37	0,7	6	11,4	12,8	-	-	-	1,8	2,2	2,7
22500-172005		Engrenage À Vis Sans Fin	5:1	21° 37	0,7	-	-	-	30	22,6	24,6	1,8	2,2	2,7
22500-171007		Vis Sans Fin	-	14° 4	1	3	12,34	14,34	-	-	-	1,6	1,9	2,4
22500-172007		Engrenage À Vis Sans Fin	7:1	14° 4	1	-	-	-	21	21,66	24,6	1,6	1,9	2,4
22500-171009		Vis Sans Fin	-	9° 40	0,75	3	13,4	14,9	-	-	-	1,5	1,8	2,2
22500-172009		Engrenage À Vis Sans Fin	9:1	9° 40	0,75	-	-	-	27	20,6	22,7	1,5	1,8	2,2
22500-171010		Vis Sans Fin	-	11° 48	0,75	3	11	12,5	-	-	-	1,9	2,3	2,8
22500-172010		Engrenage À Vis Sans Fin	10:1	11° 48	0,75	-	-	-	30	23	24,6	1,9	2,3	2,8
22500-171015		Vis Sans Fin	-	7° 38	0,75	2	11,3	12,8	-	-	-	1,9	2,3	2,8
22500-172015		Engrenage À Vis Sans Fin	15:1	7° 38	0,75	-	-	-	30	22,7	24,6	1,9	2,3	2,8
22500-171025		Vis Sans Fin	-	4° 32	0,9	1	11,4	13,2	-	-	-	1,8	2,2	2,7
22500-172025		Engrenage À Vis Sans Fin	25:1	4° 32	0,9	-	-	-	25	22,6	24,6	1,8	2,2	2,7
22500-171030		Vis Sans Fin	-	3° 45	0,75	1	11,45	12,95	-	-	-	1,9	2,3	2,8
22500-172030		Engrenage À Vis Sans Fin	30:1	3° 45	0,75	-	-	-	30	22,55	24,6	1,9	2,3	2,8
22500-171040		Vis Sans Fin	-	2° 3	0,5	1	13,98	14,98	-	-	-	1,4	1,7	2,1
22500-172040		Engrenage À Vis Sans Fin	40:1	2° 3	0,5	-	-	-	40	20,02	21,6	1,4	1,7	2,1
22500-171050		Vis Sans Fin	-	3° 12	0,5	1	8,95	9,95	-	-	-	1	1,2	1,5
22500-172050		Engrenage À Vis Sans Fin	50:1	3° 12	0,5	-	-	-	50	25,05	27,2	1	1,2	1,5
22500-171060		Vis Sans Fin	-	2° 18	0,4	1	9,95	10,75	-	-	-	1,6	1,9	2,4
22500-172060		Engrenage À Vis Sans Fin	60:1	2° 18	0,4	-	-	-	60	24,05	26	1,6	1,9	2,4
22500-171075		Vis Sans Fin	-	1° 28	0,3	1	11,74	12,34	-	-	-	1,5	1,8	2,2

Aperçu des articles

Référence	Figure	Désignation	Rapport de transmission	Angle d'hélice	Module	Z1	D1	D3	Z2	D2	D4	Couple de sortie T2 (Nm) Graisse minérale	Couple de sortie T2 (Nm) Huile minérale	Couple de sortie T2 (Nm) Huile synthétique
22500-172075		Engrenage À Vis Sans Fin	75:1	1° 28	0,3	-	-	-	75	22,26	24	1,5	1,8	2,2
22500-171080		Vis Sans Fin	-	1° 43	0,3	1	10	10,84	-	-	-	1,5	1,8	2,2
22500-172080		Engrenage À Vis Sans Fin	80:1	1° 43	0,3	-	-	-	80	24	25,1	1,5	1,8	2,2