PASSERELLE RADIO RoIP

VE-PG4

Flash code

L'interface VE-PG4 permet d'étendre la portée de votre réseau radio via Internet.
Cette passerelle permet notamment l'interconnexion de différents réseaux radio utilisant des technologies et des fréquences différentes : analogiques, numériques (NXDN, dPMR, etc.), LTE, Wifi, VHF, UHF, etc.

Nombreuses fonctionnalités

Extension de réseaux / Déport de communications / Interface téléphonique (SIP et GSM) / Journal d'appels / Connexion de dispositifs externes (sirènes, voyants d'avertissement, haut-parleurs, etc.) / Enregistrement des communications.

Dans sa version standard, le VE-PG4 intègre, comme le VE-PG3 un système RoIP, une passerelle SIP, un routeur IP et des fonctionnalités IPBX.
Le VE-PG4 se distingue cependant de son prédécesseur en intégrant en plus un module LTE, un contrôleur WLAN pour la gestion des portatifs Wifi, un enregistreur 4 voies et un convertisseur numérique de voix pour l'interconnexion des radios numériques NXDN/dPMR.
Pour un facilité d'intégration, le VE-PG4 est présenté dans un format 1U rack 19"intégrable dans une baie standard.

Nombreux ports de connexion

L'interface VE-PG4 intègre d'origine de nombreux ports de connexion :
- Un port WAN
- Un port LAN
- Quatre connecteurs externes permettant le branchement d'équipements radios et/ou de dispositifs externes tels que sirènes, voyants d'avertissement, etc.
- Un port USB mémoire flash pour le stockage de données (positions GPS et enregistrement des communications).

Livrée avec alimentation BC-207S

ACCESSOIRES

Alimentation secteur
BC-207S

Microphone de table (à utiliser avec IP100FS)
SM-26

Microphone à main
HM-152

Câble pour connexion audio pour IC-M605EURO
OPC-2273

Câble pour connexion aux mobiles
OPC-2275

Câble pour connexion du microphone SM-26
OPC-2276

EXEMPLES D'APPLICATION :

• Mode "point à point" : Interconnexion inter-sites

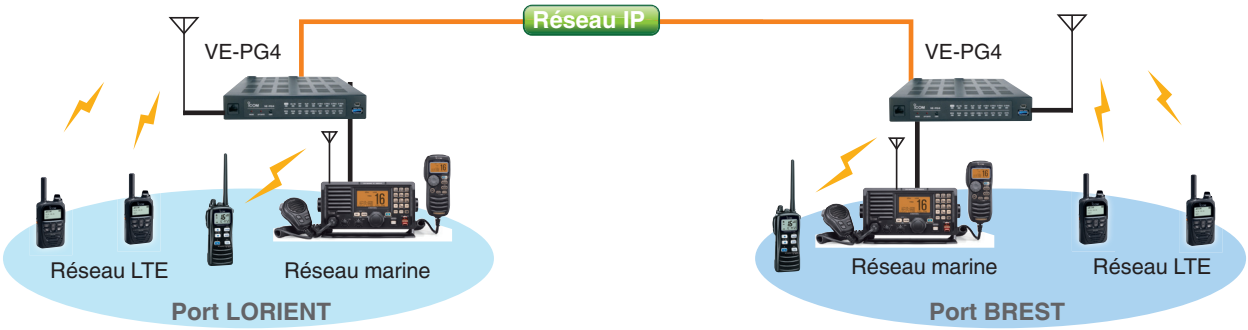

- Le mode point à point permet d'interconnecter par Internet deux réseaux radio distants
- Avec le mode d'appel sélectif, plusieurs sites distants peuvent être connectés entre eux
- Les microphones SM-26 ou HM-152 peuvent être connectés au VE-PG4 pour une utilisation "point à point" (les codes DTMF ne peuvent pas être utilisés)

• Mode "passerelle" : Interconnexion d'un réseau radio avec une interface téléphonique

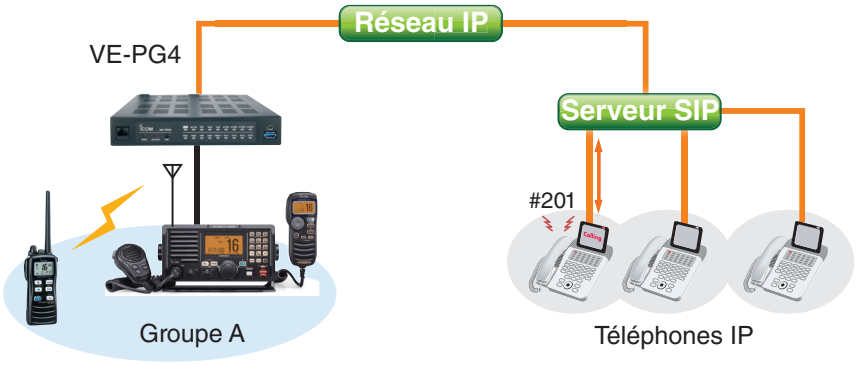

- Le VE-PG4 peut être utilisé comme radio et passerelle SIP (Compatible RFC 3261)

Dans ce mode, les utilisateurs des téléphones sur IP (RTC, SIP et GSM) peuvent contacter les radios en appelant un numéro pré-programmé

- Le VE-PG4 est un serveur SIP simplifié qui peut piloter au moins 4 comptes SIP

• Mode "hybride" : Interconnexion avec systèmes de communication tiers

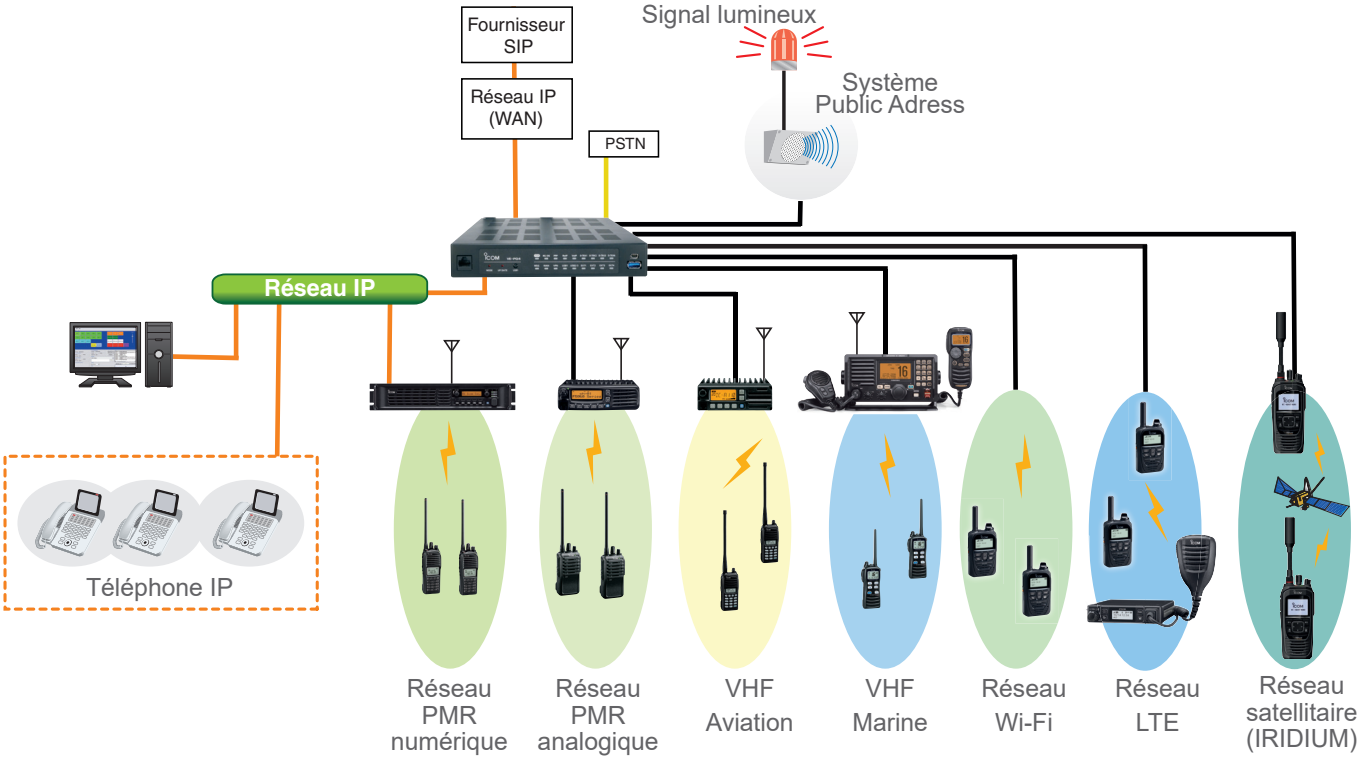

- Le VE-PG4 permet d'interconnecter des réseaux utilisant des technologies de communication différentes (réseaux VHF marine, PMR VHF/UHF, VHF aviation, réseaux LTE (4G), réseaux IP, serveurs SIP, etc.)
- Le système peut être piloté par un logiciel de supervision (IP100FS)