AL INDUSTRIE
49 route de Gannat BP 15
03140 CHANTELLE France
Tél : 33 (0)4 70 56 58 74
Fax : 33 (0)4 70 56 59 40
contact@al-industrie.com
www.al-industrie.com

BENNE PIVOTANTE HAUTEUR REDUITE

300 - 1200 Litres

Encombrement réduit , faible hauteur
Vidage par pivotement sécurisé à l'aide d'un chariot elevateur
Idéale pour collecte copeaux d'usinage, chutes, boues,...

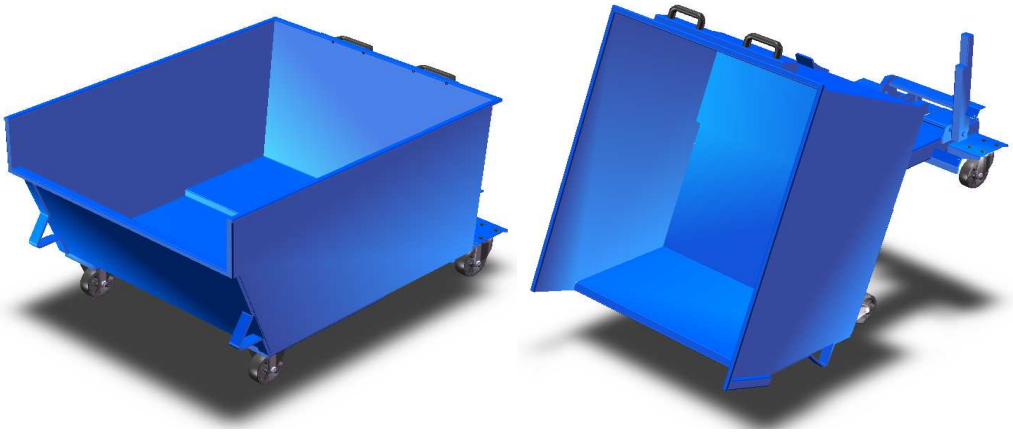

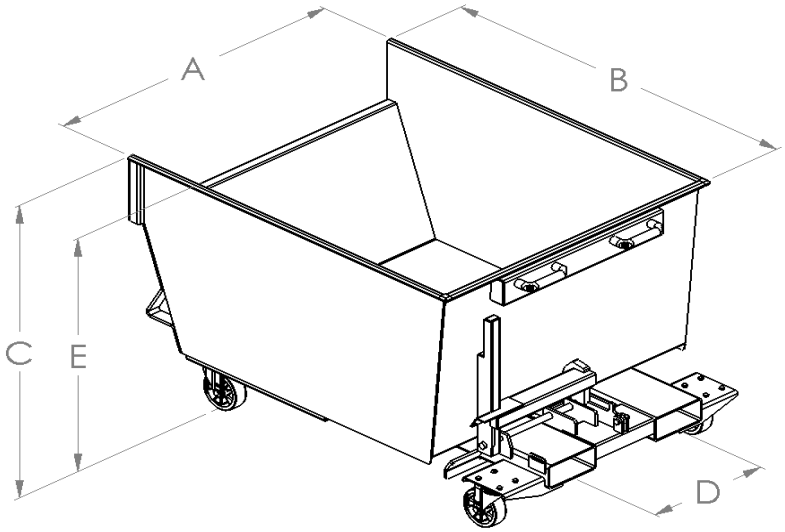

CARACTÉRISTIQUES

- 300 à 1200 litres.
- Bac étanche 30/10ème.
- Châssis 40/10ème.
- Sécurité Anti déclenchement intempestif, à enlever avant basculement.
- Fin de basculement amortie par butées caoutchouc.
- Déclenchement automatique du basculement par contact et manuel par levier.
- Sabots avant pour ré-enclenchement après vidage.
- Chaîne de sécurité.
- Option Pied ou Roulettes
- Couleur sur demande

	VOLUME	300 Litres	450 Litres	550 Litres	750 Litres	900 Litres	1200 Litres
Charge	Avec Pied	800 Kg	800 Kg	800 Kg	800 Kg	800 Kg	800 Kg
	Avec roulettes	1000 Kg	1000 Kg	1000 Kg	1500 Kg	1500 Kg	1500 Kg
Largeur	A	1000 mm	1000 mm	1200 mm	1200 mm	1400 mm	1400 mm
Longueur	B	1100 mm	1200 mm	1200 mm	1400 mm	1400 mm	1600 mm
Hauteur 1	C	650 mm	800 mm	800 mm	900 mm	900 mm	1000 mm
Hauteur 2	E	450 mm	600 mm	600 mm	700 mm	700 mm	800 mm
Entraxe	D	800 mm	800 mm	800 mm	800 mm	800 mm	800 mm
Dimensions	Fourreaux	170*70	170*70	170*70	170*70	170*70	170*70
	REF	BENHR300	BENHR450	BENHR550	BENHR750	BENHR900	BENHR1200